WDM® PUMPS

NSE



Ficha Técnica NSE 1

NSE 1 E0890

WDM PUMPS

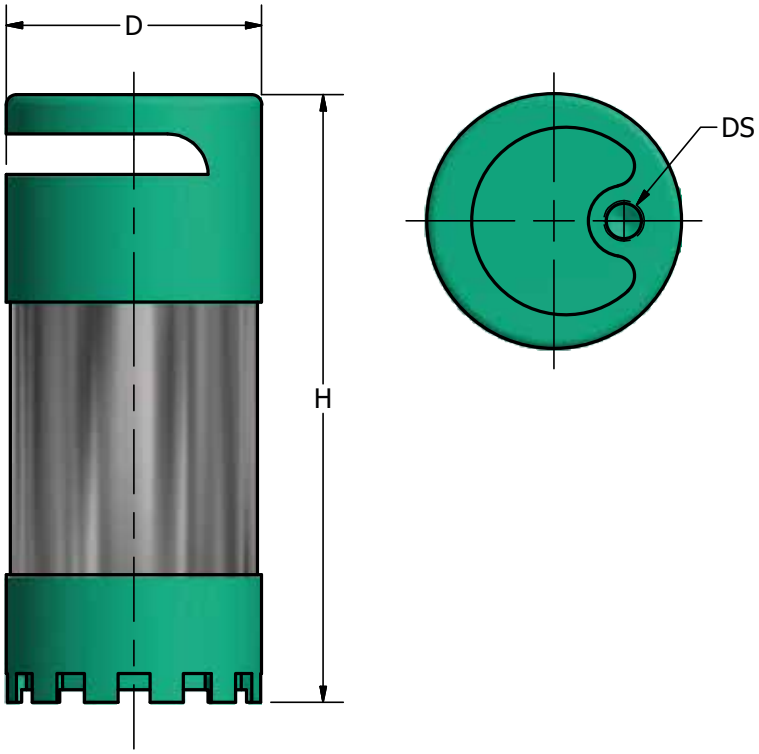

Dimensiones (pulgadas)				
Modelo	Ref.	D	H	DS
NSE 1 13-1-2-110	E0890	6 1/4”	15 3/8”	1” NPT

Advertencia: No levante o manipule las bombas por los cables.
Las características técnicas están sujetas a cambios sin previo aviso.

Bombas Sumergibles Aguas Limpias

NSE 1 13-1-2-110

Características de la Bomba					
Tipo de Bomba	Diseño	Etapas	Impulsor		
Descarga Vertical	Sumergible	4	Cerrado (ISO G6.3)		
Temperatura de Fluido		Longitud Cable	Ø Manejo de Sólidos		
35° C		32 ft	1/64 "		
Modelo	Referencia	Ø Descarga	Peso (lb)	Head Max (ft)	Fluido Max (GPM)
NSE 1 13-1-2-110	E0890	1" NPT	19	137	25

Características del Motor			
Motor	Velocidad (rpm)	Frecuencia (Hz)	Profundidad de Inmersión Max (Ft)
Eléctrico	3.600 (Nominal)	60	21
Potencia (Hp)	Fases	Voltaje (V)	Encerramiento
1.3	1	110	X68

Curva de Rendimiento

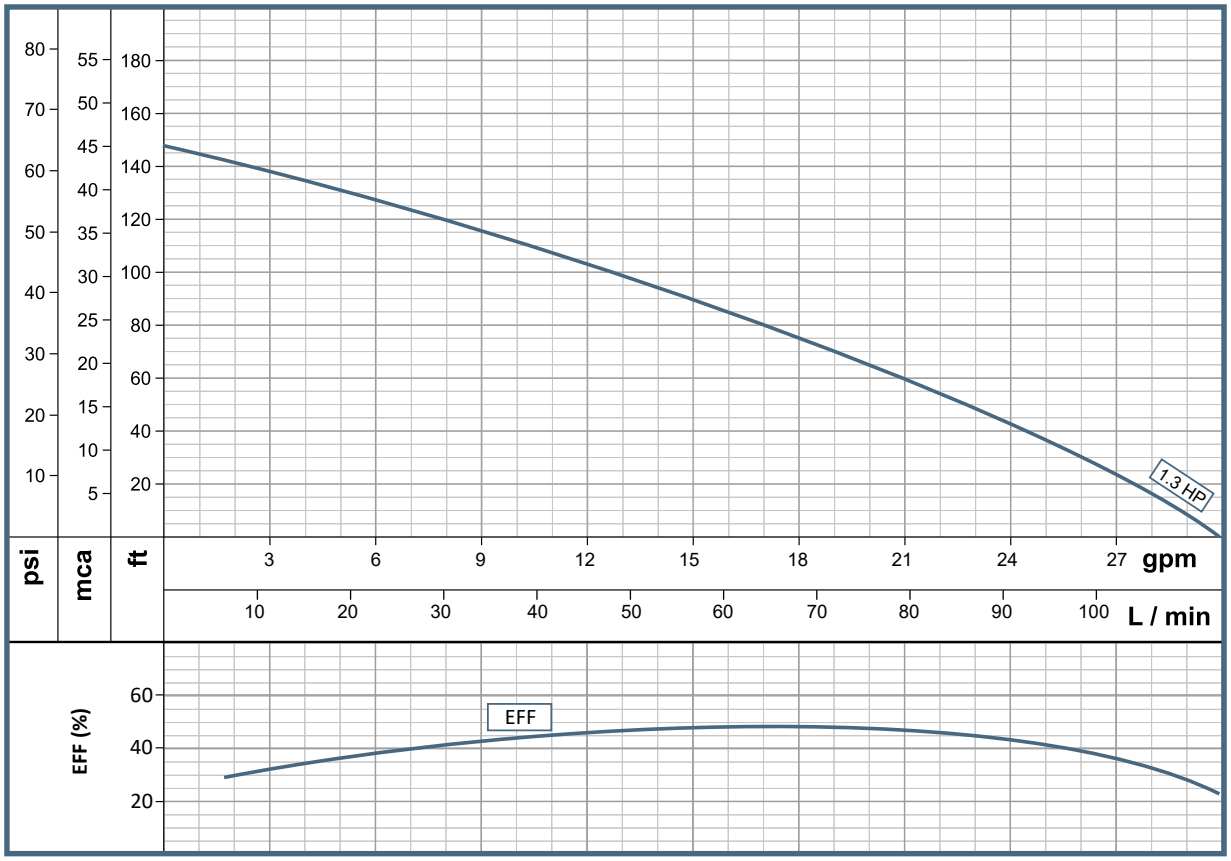

Advertencia: No levante o manipule las bombas por los cables.
Las características técnicas están sujetas a cambios sin previo aviso.

www.wdmpumps.com

WDM® PUMPS

- www.wdmpumps.com

VERSIÓN	1
FECHA	25/11/24